HLAVNÍ PROJEKTANT :

MCT-RR spol. s r.o.

MCT-RR, spol. s r.o., Pražská 16, 102 21 Praha 10 - Hostivař, e-mail : rehor@mct-rr.cz, IČ : 241 30 389

Autorizace výkresu :

Datum :

NÁZEV STAVBY :

Oprava hygienického zázemí a baru společenského domu v Hořovicích

MÍSTO STAVBY :

Společenský dům Hořovice, Nádražní 606/14, Hořovice

INVESTOR :

Město Hořovice
Palackého náměstí 2, 268 01 Hořovice, IČ: 00233242

Architekt	
Projektant	
Hlavní projektant	Ing. Ivan Řehoř
Stupeň PD	PD pro výběr zhotovitele
Datum	březen 2020
Formátů A4	
Měřítko	

ČÁST PROJEKTOVÉ DOKUMENTACE :

D.1 ARCHITEKTONICKO-STAVEBNÍ ŘEŠENÍ

NÁZEV VÝKRESU :

TABULKA TRUHLÁŘSKÝCH VÝROBKŮ

Výtisk číslo :

Výkres číslo :

D.1-T

ozn.	grafické schéma	popis výrobku	počet výrobků
T.1			

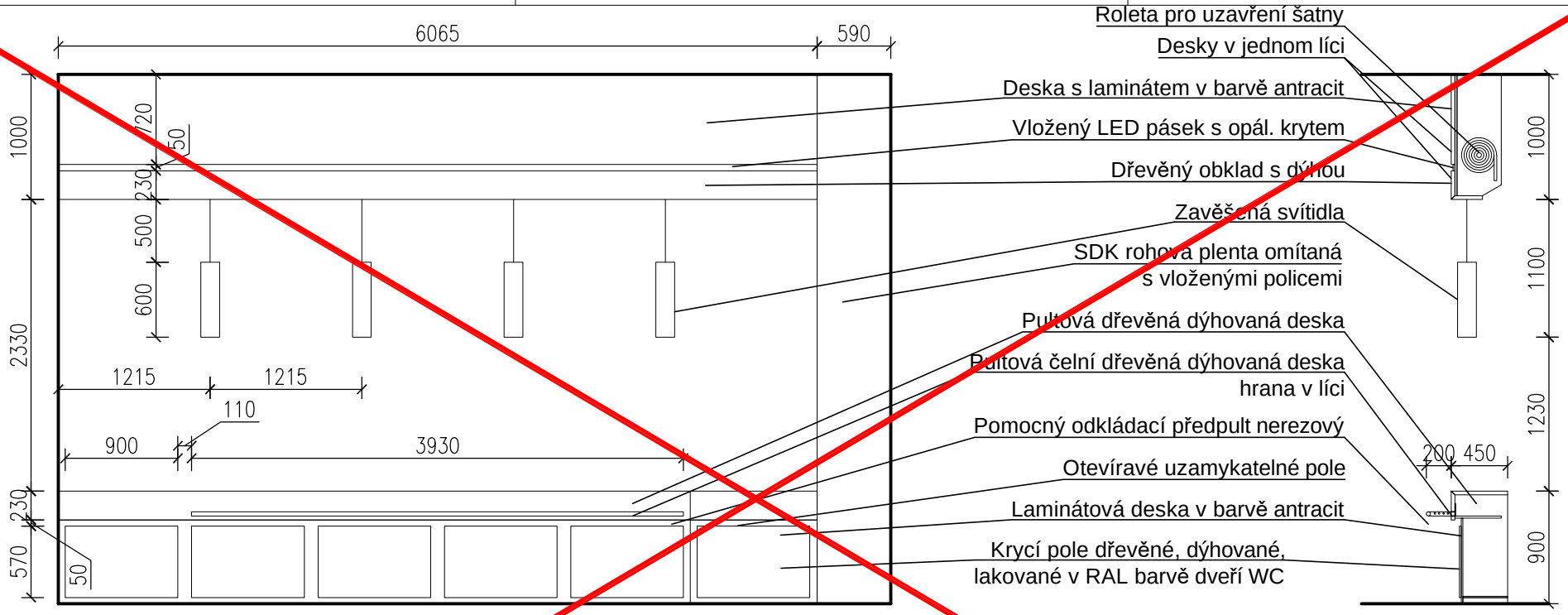

Pult šatny a horní plenta

Pultová deska a čelo desky ze dřeva tl. 30mm s dýhou z tvrdého dřeva, otěru odolná povrchová úprava mat v barvě dřeva, odstín mahagon --- bude upřesněno)

Pod pultem deska min. tl. 15mm potažená matným laminátem v antracitové barvě
Krycí panely podpultové desky dřevěné, dýhované lakované v RAL barvě dveří WC (předběžně střední šedá - bude upřesněno)
Nízký předpult je tvořen trubkami nerez kartáčovaný vloženými mezi nerez plechy se sraženými hranami, kotveno skrytě v pultu
Korpus z odolného laminátu v antracitové matné barvě s nízkou policí nad podlahou a policí pod pultem na drobné předměty

Plenta ve spodní části ve stejné úpravě jako pultová deska, rozdělena zapuštěným diodovým páskem s opálovým krytem, nad páskem je laminát stejně jako v podpultové desce v barvě antracit

Doplňky- kování pro otevírání pultu včetně vloženého zámku, roleta pro možnost uzavření proti krádeži, 4ks spuštěných svítidel dle navrhnutého tvaru kryté pískovaným (nebo jinak matným) bílým sklem, kabel skryt v součásti zavěšen, vodící lišty rolety

celkem
1

poznámka

rozměry je nutné ověřit měřením na objektu

povrchové úpravy ověřit dle předložených vzorníků

ozn.	grafické schéma	popis výrobku	počet výrobků
T.2			

Police

Police šatny pro uložení zavazadel, tloušťku polic zvolit dle požadavků šatny na únosnost odložených věcí, povrchem je odolný omyvatelný laminát v antracitové barvě

Police vloženy mj. do konstrukce sádrokartonu

Doplňky: Veškeré konstrukce pro uložení polic, uchycení a kotvení polic v černé barvě

	celkem
Celkový počet polic nad sebou	5

poznámka

rozměry je nutné ověřit měřením na objektu

povrchové úpravy ověřit dle předložených vzorníků

ozn.	grafické schéma	popis výrobku	počet výrobků

T.4

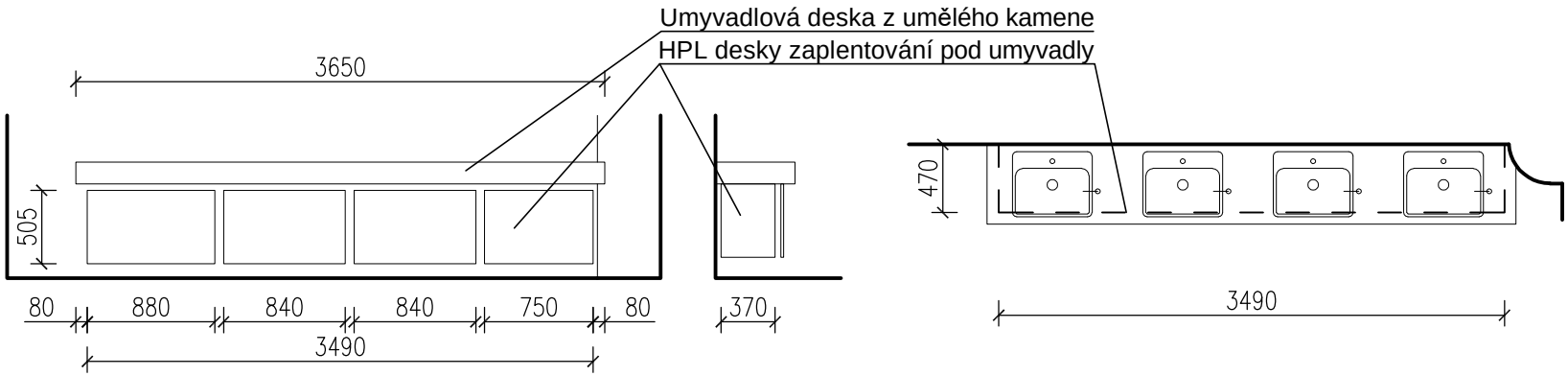

Plenty pod umyvadla

Pohledové desky z HPL laminátu v RAL barvě (bude upřesněno)

Zaplentování musí umožnit přísup k ohřívačům, kohoutům a zásobníkům na mýdlo

Kotvení pomocí nerezových prvků

Umístění: místnost 108

	celkem
Celkový počet sestavy	1

poznámka

rozměry je nutné ověřit měřením na objektu

povrchové úpravy ověřit dle předložených vzorníků

ozn.	grafické schéma	popis výrobku	počet výrobků

T.6

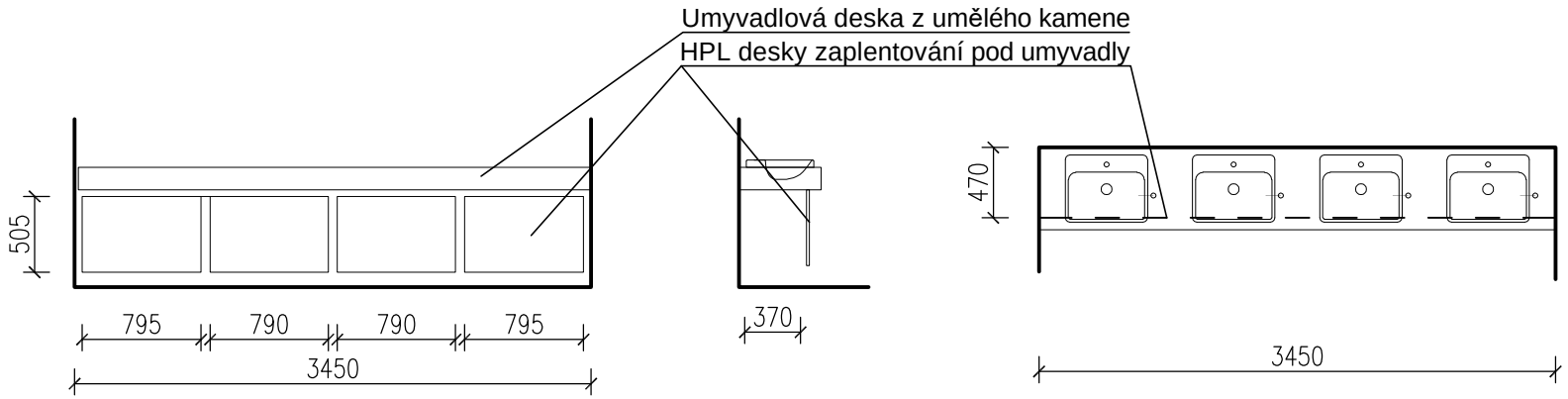

Plenty pod umyvadla

Pohledové desky z HPL laminátu v RAL barvě (bude upřesněno)

Zaplentování musí umožnit přísup k ohřívačům, kohoutům a zásobníkům na mýdlo

Kotvení pomocí nerezových prvků

Umístění: místnost 206

	celkem
Celkový počet sestavy	1

poznámka

rozměry je nutné ověřit měřením na objektu

povrchové úpravy ověřit dle předložených vzorníků

ozn.	grafické schéma	popis výrobku	počet výrobků
T.8			

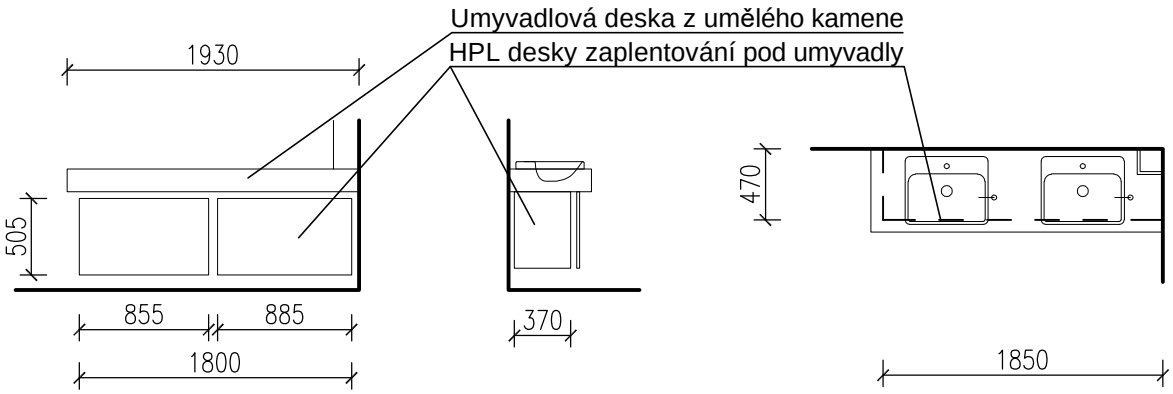

Plenty pod umyvadla

Pohledové desky z HPL laminátu v RAL barvě (bude upřesněno)

Zaplentování musí umožnit přísup k ohřívačům, kohoutům a zásobníkům na mýdlo

Kotvení pomocí nerezových prvků

Umístění: místnost 104

	celkem
Celkový počet sestavy	1

poznámka

rozměry je nutné ověřit měřením na objektu

povrchové úpravy ověřit dle předložených vzorníků

ozn.	grafické schéma	popis výrobku	počet výrobků
T.10			

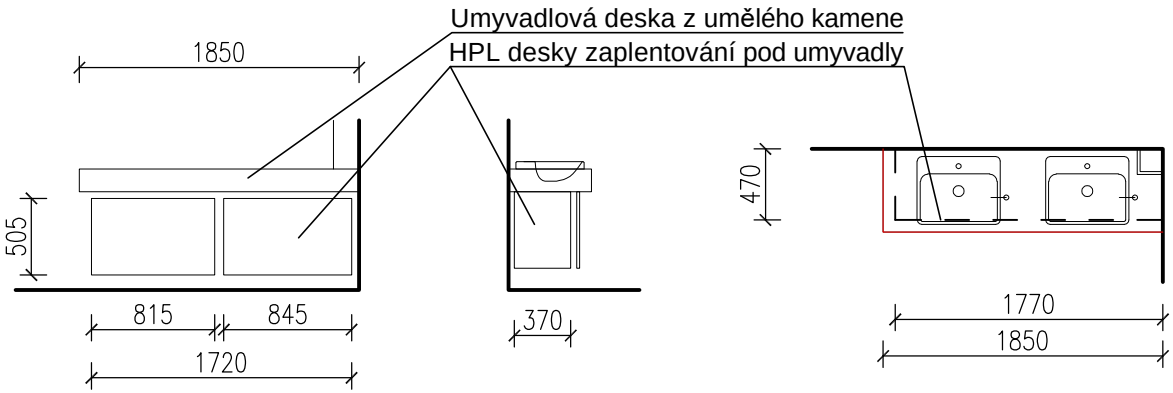

Plenty pod umyvadla

Pohledové desky z HPL laminátu v RAL barvě (bude upřesněno)

Zaplentování musí umožnit přísup k ohřívačům, kohoutům a zásobníkům na mýdlo

Kotvení pomocí nerezových prvků

Umístění: místnost 204

	celkem
Celkový počet sestavy	1

poznámka

rozměry je nutné ověřit měřením na objektu

povrchové úpravy ověřit dle předložených vzorníků

ozn.	grafické schéma	popis výrobku	počet výrobků
T.11			

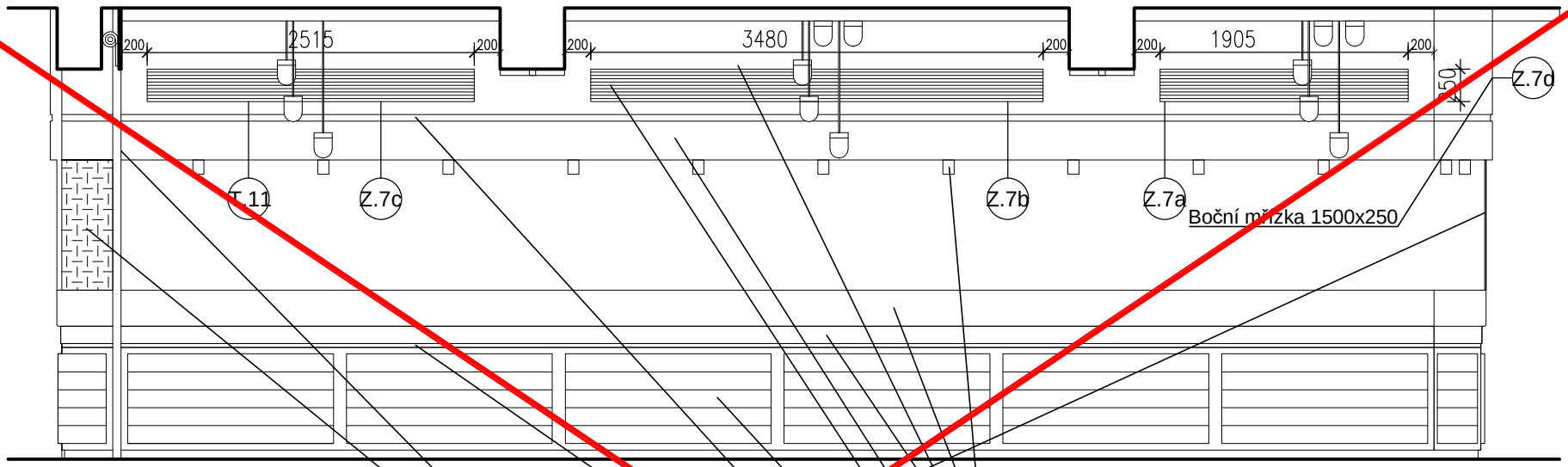

Vodící profil rolety RAL 7011 MAT

Zasklení bezpečnostní Matelux Clear

VZT

Pásové osvětlení s LED zdrojem a opálovým krytem

Police a čílko zakrytí dutiny

Uzavřené jekly RAL 7011 MAT

Podkladní deska dřevotřísková dska RAL 7011 mat

Bodové svítidlo se zdrojem 14ks, à max 50W

Odolná pracovní deska tm.šedá vzor len - laminát

Deska šedá střední (RAL 7037), povrch laminát odolný poškrábání, otěru a vodě

Dýhovaná deska javor

Konvektorové mřížky ve svařeném L rámu zapuštěném

Krycí prkna masiv dub s kartáčovaným povrchem v barvě dle vizualizace

Pásové osvětlení s LED zdrojem a opálovým krytem

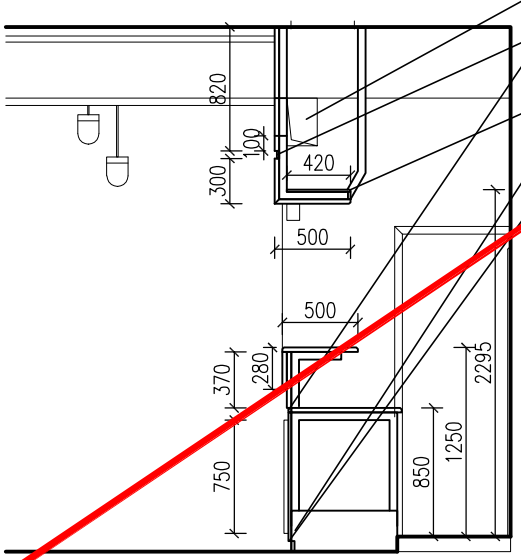

Barový pult a plenta

Čelní deska:	Základní deska dřevotřísková RAL 7037, laminát, mat. Prkna, mořená, broušená, patinovaná
Barová deska:	Laminát, antracit, vzor len, pracovní deska tl. min. 30 mm
Spodní část plenty:	Dřevotřísková deska, javorová dýha, matný bezbarvý lak
Horní část plenty:	Dřevotřísková deska, RAL 7037, laminát mat. vyrovnaný na výšku mřížky 25mm
Police a její čílko:	Dřevotřísková deska, RAL 7037
Nosná konstrukce:	uzavřené jekly 50x50mm, RAL 7011 MAT
Spojovací prvky:	nerez

	celkem
Celkový počet sestavy	1

poznámka

-všechny laminátové povrchy z odolného laminátu proti poškrábání, odolné vodě a otěru
-rozměry je nutné ověřit měřením na objektu
-povrchové úpravy ověřit dle předložených vzorníků

ozn.	grafické schéma	popis výrobku	počet výrobků
T.11	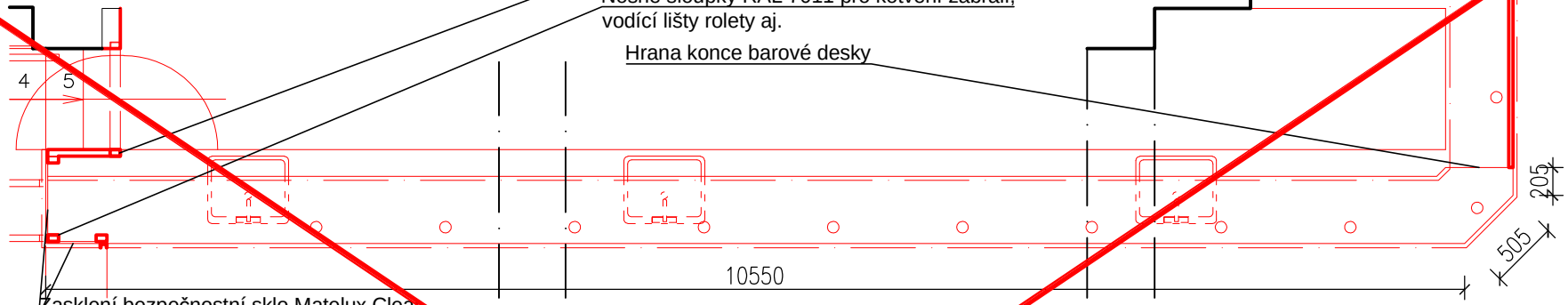		
	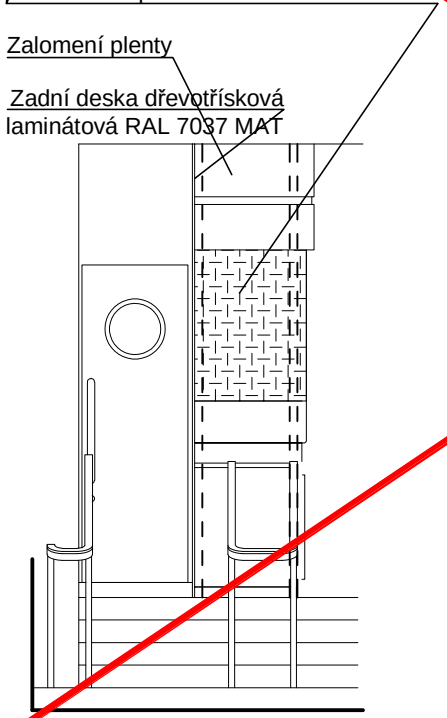	Barový pult a plenta Osvětlení: 14 ks bodové Kanlux 27571, zdroj LED GU10 LED pásky ve dvou úrovních LED pásek min. IP44 v liště - osvětlení spodní pracovní desky Mřížky VZT: Ve svařených rámech z L hliníkových profilů v RAL 7011, konvektorové mřížky s hliníkovými lamelami podélnými v barvě světlý bronz	

ozn.	grafické schéma	popis výrobku	počet výrobků	
T.12	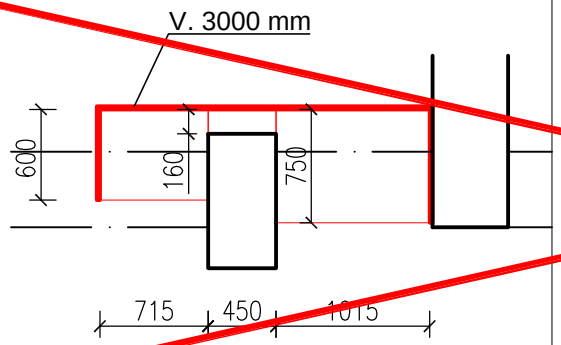	Policová skříň s pracovní deskou Materiál: Stěny a zádaní čásk skříňe z dřevotřískových desek s odolným laminátem proti vodě, otěru a poškrábání RAL 7037 tl. min. 20mm Ve výšce 890 mm horní plocha pracovní desky laminát, antracit, vzor len, pracovní deska tl. min. 30 mm Pod pracovní plochou dvířka RAL 7037 Od výšky 1500 mm police stavitelné RAL 7037 Doplňky: Nerezová madla		celkem
			Celkový počet sestavy	1
			poznámka	
			-všechny laminátové povrchy z odolného laminátu proti poškrábání, odolné vodě a otěru -rozměry je nutné ověřit měřením na objektu -povrchové úpravy ověřit dle předložených vzorníků	
T.13	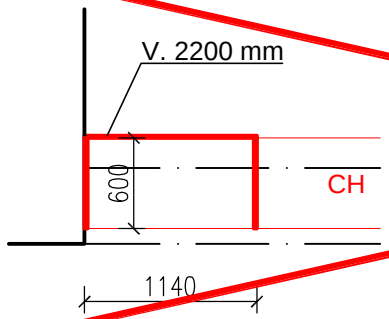	Policová skříň s pracovní deskou Materiál: Stěny a zádaní část skříňe z dřevotřískových desek s odolným laminátem proti vodě, otěru a poškrábání RAL 7037 tl. min. 20mm / zadní díl min. 25mm Ve výšce 890 mm horní plocha pracovní desky laminát, antracit, vzor len, pracovní deska tl. min. 30 mm Pod pracovní plochou dvířka RAL 7037 Od výšky 1500 mm police stavitelné RAL 7037 Doplňky: Nerezová madla, provětrávací konvektorová mřížka dural světlý bronz 1100x300 mm nad pracovní deskou pod první policí		celkem
			Celkový počet sestavy	1
			poznámka	
			-všechny laminátové povrchy z odolného laminátu proti poškrábání, odolné vodě a otěru -rozměry je nutné ověřit měřením na objektu -povrchové úpravy ověřit dle předložených vzorníků	